Manuale d'uso

SKR002-1.539

Carrello in ABS



SAIKANG Medical

Jiangsu Saikang Medical Equipment Co., Ltd.

CODICE AZIONARIO: 870098

Indice

Introduzione al manuale 2

1. Guida all'installazione ..... **¡Error! Marcador no definido.**

2. Istruzioni 6

    2.1 Istruzioni per l'uso delle rotelle 7

3. Risoluzione dei guasti 8

4. Manutenzione del carrello per strumenti 8

5. Imballaggio, trasporto, stoccaggio 9

6. Assistenza post-vendita 9

Introduzione al manuale

Nota:

Si prega di leggere attentamente il presente manuale e di seguire scrupolosamente le istruzioni prima dell'installazione e dell'utilizzo. È necessario che tutti gli utenti abbiano familiarità con il manuale d'uso e con tutte le precauzioni riportate.

►Il presente manuale è valido per il carrello portastrumenti SKR002-1.539. Contiene le modalità di installazione, le istruzioni per l'uso e i punti di controllo per la manutenzione.

►Le immagini presenti in questo manuale sono solo a scopo illustrativo. Durante l'uso effettivo, fare riferimento all'oggetto reale.

►Il presente manuale d'uso include la descrizione, le istruzioni, la manutenzione e i parametri tecnici del prodotto.

►Per qualsiasi domanda, si prega di contattare il centro di assistenza post-vendita o il distributore.

►Chiunque utilizzi o maneggi questo prodotto è tenuto a leggere e rispettare le presenti indicazioni.

►Salvo situazioni impreviste, gli utenti sono tenuti a familiarizzarsi con le modalità d'uso e le precauzioni.

1. Guida all’ installazione

Carrello in ABS

Immagine



Parametri tecnici

Adatto all'uso in diversi reparti: pratico carrello multifunzionale

Modello: SKR002-1.539 Dimensioni: 539 × 366 × 915 mm

1. Il piano del carrello è realizzato mediante un processo di stampaggio a iniezione in ABS in un unico passaggio; i ripiani superiore, centrale e inferiore sono dotati di sponde di protezione su tre lati. Il ripiano superiore presenta un corrimano su un lato;
2. Dotato di rotelle silenziose da 3 pollici, due delle quali dotate di freni;
3. Il carrello ha una capacità di carico massima di 50 kg. Funziona in modo silenzioso, senza rumori anomali, rendendolo ideale per gli ospedali al fine di ridurre al minimo il disturbo ai pazienti.



±5 mm

Imballaggio

Dimensioni dell’imballaggio: 585 × 265 × 405 mm

Volume dell'imballaggio: 0,06 m³

Peso 7,8 kg



Guida

Avviso importante:

Assicurarsi che il carrello sia installato correttamente secondo le istruzioni del manuale.

Componenti



① Corrimano*1 ② Manicotto per parapetto a foro singolo*6 ③ Pannello*3

④ Copri-binario a doppio foro*6 ⑤ Binari corti*6 ⑥ Binari lunghi*3

⑦ Rotelle senza freno*2 ⑧ Rotelle con freno*2 ⑨ Viti di copertura superiori*2

Installazion



1. Come mostrato in figura, installare le maniglie e le sponde di protezione



2. Dopo aver posizionato l'unità in posizione verticale, serrare i quattro montanti; quindi installare i manicotti delle sponde di protezione. Utilizzare manicotti a doppio foro sui due montanti posteriori e manicotti a foro singolo sui due montanti anteriori.



3. Installare i parapetti lunghi e corti in base alla posizione anteriore-posteriore del piano del tavolo.



4. Installare il secondo strato di pannelli; assicurarsi che le posizioni anteriore e posteriore dei pannelli siano allineate.



5. Serrare i quattro montanti e i manicotti per le ringhiere.



6. I due montanti posteriori utilizzano manicotti per ringhiera a doppio foro, mentre i primi due montanti utilizzano manicotti a foro singolo.



7. Installare le ringhiere lunghe e corte in base alla posizione anteriore-posteriore del piano di lavoro.



8. Installare il terzo strato di pannelli; assicurarsi che le posizioni anteriore e posteriore dei pannelli



9. Serrare le quattro rotelle. Si consiglia di installare le rotelle con freni diagonali.



10. Raddrizzare il carrello; installazione completata.

Applicazione

Applicazioni del prodotto: ospedali, somministrazione di farmaci, trattamenti, dispositivi di monitoraggio, elettrocardiografi; saloni di bellezza, case di cura, strutture assistenziali, sanatori, hotel, negozi di animali, scuole, concessionarie 4S, ecc.;

2. Modalità d’uso



1-Corpo principale 2 - Rotelle

Dimensioni del carrello portastrumenti	Lunghezza	mm	539
	Larghezza		366
	Altezza del carrello dal suolo		915
Peso	Carico di lavoro sicuro	KG	50

2.1 Istruzioni per l'uso delle rotelle

2.1.1 Bloccaggio delle rotelle: dopo aver spinto il carrello nella posizione desiderata, premere il pulsante e bloccare la rotella quando si sente un “clic”, come mostrato nella figura sottostante.

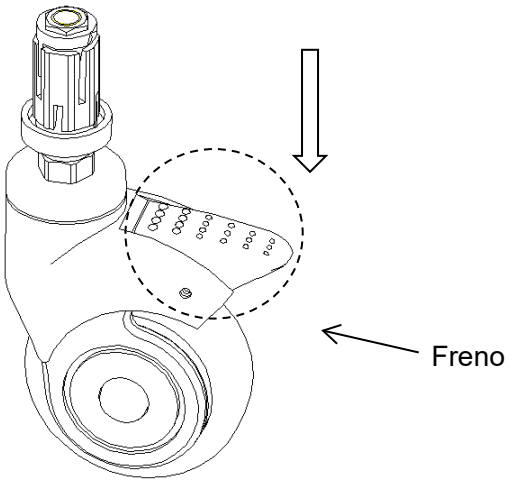

2.1.2 Sbloccare la rotella: sollevare il pulsante con il piede e sbloccare la rotella quando si sente un “cli c k” .

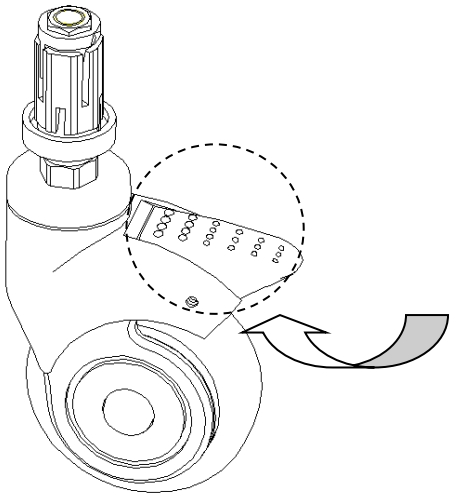

3. Risoluzione dei guasti

Guasti comuni	Probabili cause	Metodi di esclusione
Difficoltà a spostare l'intero carrello	1. La rotella è bloccata senza che il freno sia stato rilasciato 2. La rotella è danneggiata	1. Rilasciare il freno 2. Sostituire la rotella

4. Manutenzione del carrello portastrumenti

1. Per garantire un utilizzo sicuro del carrello, è necessario effettuare regolarmente controlli di sicurezza. Effettuare un'ispezione completa ogni sei mesi per assicurarsi che non vi siano parti allentate e che il carrello funzioni correttamente.

2. Quando il carrello portastrumenti raggiunge la fine della sua vita utile, le parti metalliche e in plastica del carrello possono essere riciclate.

3. Evitare di urtare il carrello e di graffiare i tubi con oggetti appuntiti.

4. Se la struttura presenta macchie, si consiglia di pulirla con acqua; non utilizzare prodotti chimici alcalini o corrosivi per la pulizia, al fine di evitare la formazione di ruggine sulla superficie in acciaio inossidabile.

5. Controllare regolarmente le rotelle per evitare urti o sovraccarichi, che potrebbero danneggiarle.

6. È vietato forzare i freni delle rotelle durante la frenata, poiché ciò causerebbe danni al sistema frenante.

7. L'usura della superficie del pneumatico della ruota può essere rilevata tramite ispezione visiva. È possibile che alcuni fili di filato e altri residui si siano avvolti attorno alla ruota; in tal caso, rimuovere i bulloni e i dadi della ruota, pulire i detriti e verificare se il cuscinetto della ruota è danneggiato. Se le parti non sono danneggiate, è possibile rimontarle e riutilizzarle.

8. Valutare se la rotella debba essere sostituita nella sua interezza in base al grado di usura. Dopo aver sostituito o montato la ruota, assicurarsi che il bullone e il dado dell'asse siano fissati in modo affidabile. Se possibile, utilizzare una rondella di sicurezza o un dado di bloccaggio.

9. Per le rotelle dotate di freni, è necessario verificare regolarmente il corretto funzionamento dei freni. Controllare i freni una volta al giorno o prima di ogni utilizzo. Nel caso di un carrello portastrumenti dotato di più ruote con freno, bloccare una sola ruota alla volta e provare a spingere il carrello per verificare che le prestazioni di frenata di ciascuna ruota siano adeguate. Se il funzionamento dei freni delle ruote risulta compromesso a causa dell'usura o di danni alle ruote, sostituire immediatamente le ruote e quindi testare nuovamente il sistema frenante.

10. Se il meccanismo del sistema frenante delle rotelle è danneggiato e il freno deve essere riparato o sostituito, si prega di contattare il nostro servizio post-vendita o un rivenditore autorizzato dalla nostra azienda. Ogni volta che i freni vengono sostituiti, è necessario verificare nuovamente le prestazioni frenanti delle rotelle.

5. Imballaggio, trasporto, stoccaggio

1. L'imballaggio del carrello portastrumenti viene effettuato in conformità al contratto o agli standard del prodotto.
2. Durante il trasporto del carrello portastrumenti, evitare urti, vibrazioni violente e proteggere il prodotto dalla luce solare e dalla pioggia.
3. Il carrello portastrumenti deve essere conservato:
a) Temperatura ambiente: da -40 ℃ a 70 ℃.
b) Umidità relativa: ≤ 95%.
c) Pressione atmosferica: da 500 hPa a 1060 hPa.

6. Assistenza post-vendita

1. Si prega di conservare con cura la documentazione fornita con la macchina e le fatture relative a questo prodotto; sarà necessario presentare tali documenti quando l'azienda effettuerà interventi in garanzia e di manutenzione sul prodotto.
2. In caso di problemi durante l'utilizzo, vi preghiamo di contattare tempestivamente la nostra azienda, in modo che possa fornirvi tempestivamente un'assistenza tecnica accurata e rapida e servizi di manutenzione.
3. Non smontare autonomamente i componenti interni del prodotto per evitare danni inutili. Se si riscontra un malfunzionamento dovuto a problemi di qualità, si prega di contattare il nostro servizio post-vendita o un nostro rivenditore autorizzato.
4. A partire dalla data di acquisto, se entro un anno il prodotto risulta effettivamente danneggiato o non funziona correttamente a causa di problemi di qualità, la nostra azienda provvederà alla riparazione gratuita per gli utenti.
5. Assistenza a vita da parte del produttore: JIANGSU SAIKANG MEDICAL EQUIPMENT CO LTD

MODEL:SKR002-1.539 | REF.: 319-SKR002-1.539

CARRO HOSPITALARIO Y MÉDICO / MEDICAL TROLLEY / CHARIOT MÉDICAL / CARRELO SANITARIO / CARRO MÉDICO / MEDIZINISCHER WAGEN

Jiangsu Saikang Medical Equipment Co.,Ltd
No. 35 Lehong Road, Modern Agriculture
Demonstration Park, Zhangjiagang City,
Jiangsu Province, China

EC REP

SUNGO Europe B.V.
Fascinatio Boulevard 522, Unit 1.7,
2909VA Capelle aan den IJssel,
The Netherlands

CE MD

Quirumed S.L.U. CIF B97267405
C/Corretger 117 Pq.Emp.Tactica,Paterna,
46980, Valencia(Spain)

LOT:HW25043

2025-09-16

SAIKANG Medical

Jiangsu Saikang Medical Equipment Co., Ltd.

CODICE AZIONARIO: 870098

N. 35, Lehong Road · Zhangjiagang (Jiangsu) · Cina

+86 18021231901

sales@chinasaikang.com

www.saikangmedical.com