Utilizador manual

SKR001.640
Carrinho em ABS



SAIKANG Medical

Jiangsu Saikang Medical Equipment Co., Ltd.

CÓDIGO STOCK: 870098

Conteúdo

Introdução ao manual 2

1. Guia de instalação ..... **¡Error! Marcador no definido.**

2. Método de utilização 6

    2.1 Método de utilização dos rodízios 7

3. Exclusão de falhas 8

4. Manutenção do trólei de instrumentos 8

5. Embalagem, transporte, armazenamento 9

6. Serviço pós-venda 9

Introdução ao manual

Nota:

Leia atentamente este manual e siga rigorosamente os passos antes de o instalar e utilizar. Exigimos que todos os utilizadores tenham conhecimento do manual do utilizador e de todos os cuidados a ter.

Este manual é aplicável ao carrinho de instrumentos SKR001. Contém o método de instalação, as instruções de funcionamento e os pontos de controlo de manutenção.

Os gráficos apresentados neste manual servem apenas de referência para os utilizadores. Na utilização efectiva, consulte o objeto real.

Este manual do utilizador inclui a descrição, as instruções, a manutenção e os parâmetros técnicos do produto.

Em caso de dúvidas, contactar o centro de assistência pós-venda ou o distribuidor.

►Qualquer pessoa que utilize ou opere este produto deve lê-lo e cumpri-lo.

Exceto em algumas situações inesperadas, os utilizadores devem estar familiarizados com a utilização e as precauções.

1. Guia de instalação

Carrinho em ABS

Imagem



Parâmetros técnicos

Utilizável em vários departamentos: carrinho multifunções prático

Modelo: SKR001 Especificações: 640 * 456 * 825mm

1. O tampo da mesa é feito de processo de moldagem por injeção de plástico ABS; tampo da mesa de duas camadas, um apoio de braços lateral;

Rodas mudas de 2,3 polegadas, duas delas com função de travão;

3. o corpo pode ser carregado 30-50KG Empurre o silêncio sem ruído, o mais adequado para hospitais, reduzir a interferência de pacientes pacientes.



Embalagem

Tamanho da embalagem: 675*200*

Volume da embalagem: 0.07M³

Peso bruto: 5.5KG



Guia de instalação

Lembrete caloroso:

Certifique-se de que o carrinho é instalado corretamente de acordo com o manual

Componentes



①Puxador*1 **④Placa de base*1**
②Painel* 1 **⑤Tampa curta*2**
③Postes verticais*4 **⑥Casquilhos*4**

Etapas de instalação



1: Coloque a pega no lado esquerdo de acordo com a imagem. Coloque 2 tampas curtas no lado direito.



(2: Vire o painel ao contrário e instale as colunas).



3: Aperte os quatro postes verticais.



4: Cobrir a placa de base.



5: Aparafusar os quatro rodízios. Recomenda-se a instalação de 2 rodízios com travão na diagonal.



6: Instalação concluída.

Aplicação

Aplicações do produto: hospitais, entrega de medicamentos, tratamento, dispositivos de monitorização, máquinas de eletrocardiograma; salões de beleza, lares de idosos, instituições de assistência social, sanatórios, hotéis, lojas de animais, escolas, lojas 4S, etc;

2. Método de utilização



1-Corpo principal 2-Casters

Tamanho do carrinho de instrumentos	Comprimento	mm	640
	Largura		456
	A altura do carrinho acima do solo		825
Peso	Carga de trabalho segura	KG	50

2.1 Método de utilização dos rodízios

2.1.1 Bloquear o rodízio: Depois de empurrar o carrinho para a posição pretendida, prima o botão e bloqueie o rodízio quando ouvir um "clique", como mostra a figura abaixo.

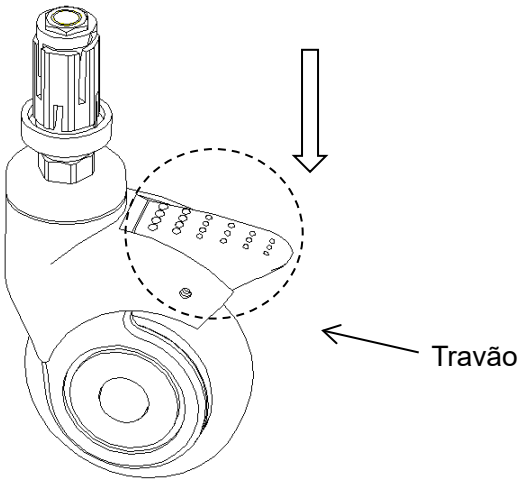

2.1.2 Desbloquear o rodízio: Levante o botão com o pé e desbloqueie o rodízio quando ouvir um "cli c k".

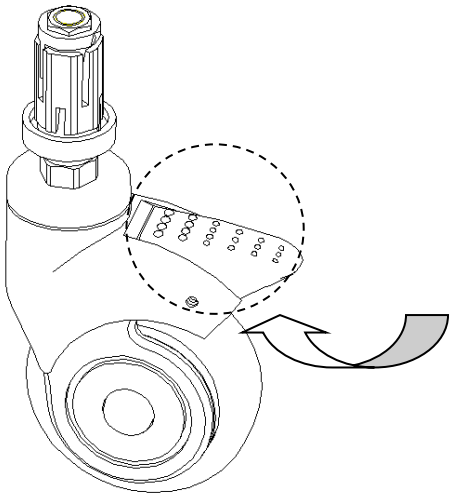

3. Exclusão de falhas

Falhas comuns	Razões prováveis	Métodos de exclusão
É difícil deslocar o carrinho inteiro	1. O rodízio está bloqueado sem soltar o travão 2. O rodízio está danificado	1. Soltar o travão 2. Substituir o rodízio

4.Instrumento trólei - manutenção

1. Para uma utilização segura do carrinho, é necessário efetuar regularmente inspecções de segurança. Efetuar uma inspeção completa de seis em seis meses, para garantir que as peças de ligação não estão soltas e que podem ser utilizadas normalmente.

2. Quando o carrinho de instrumentos atinge a sua vida útil máxima, as peças de metal e de plástico do berço podem ser recicladas.

3. Evite bater no berço e riscar o tubo do berço com objectos afiados.

4. Se a estrutura tiver manchas, sugerimos que a limpe com água, não utilize produtos químicos alcalinos e corrosivos para limpar, evitando a ferrugem na superfície de aço inoxidável.

5. Verificar regularmente os rodízios para evitar bater ou sobrecarregar, o que provocará danos nos rodízios.

6. É proibido forçar os rodízios a travar durante a travagem, o que provocará danos no sistema de travagem.

7. O desgaste da superfície do pneu da roda pode ser detectado por inspeção visual. Alguns fios de linha fiados e outras acumulações podem ser enrolados à volta da roda, retirar os parafusos e as porcas da roda, limpar os detritos e verificar se o rolamento da roda está danificado. Se as peças não estiverem danificadas, podem ser novamente montadas e utilizadas.

8. Julgar se o rodízio é substituído por todo o rodízio de acordo com o desgaste. Depois de a roda ser substituída ou instalada, certifique-se de que o parafuso e a porca do eixo estão ligados de forma fiável. Se possível, utilizar uma anilha de bloqueio ou uma porca de bloqueio.

9. No caso dos rodízios equipados com travões, é necessário verificar regularmente se os travões estão a funcionar corretamente. Verifique os travões uma vez por dia ou antes de cada utilização. Para um carrinho de instrumentos equipado com vários rodízios com travão, apenas um rodízio com travão pode ser bloqueado de cada vez para tentar empurrar o carrinho e verificar se o desempenho do travão de cada rodízio é bom. Se a função dos travões dos rodízios falhar devido a desgaste ou danos nas rodas, substitua imediatamente as rodas e volte a testar o sistema de

travagem.

10. se o mecanismo do sistema de travagem do rodízio estiver danificado e o travão tiver de ser reparado ou substituído, contacte o nosso departamento de serviço pós-venda ou um revendedor autorizado pela nossa empresa. Sempre que os travões são substituídos, o desempenho dos travões dos rodízios tem de ser novamente testado.

5. embalagem, transporte, armazenamento

1. A embalagem do carrinho de instrumentos é efectuada de acordo com o contrato ou a norma do produto.

2. Evitar a precipitação, a vibração violenta e a proteção contra a luz solar e a chuva durante o transporte do carrinho de instrumentos.

3. O carrinho de instrumentos deve ser armazenado:

a) Temperatura ambiente: -40℃ ~ 70℃.

b) Humidade relativa: ≤ 95%.

c) Pressão atmosférica: 500hPa ~ 1060 hPa.

6. serviço pós-venda

1. Por favor, mantenha os arquivos vêm com a máquina e faturas deste produto corretamente, e você precisa apresentar esses materiais quando a empresa realiza garantia e manutenção para o produto.

2. Se houver algum problema no processo de utilização, contacte a nossa empresa atempadamente, para que a nossa empresa possa fornecer-lhe apoio técnico e serviços de manutenção precisos e rápidos em tempo útil.

3. Não desmontar o dispositivo interno deste produto para evitar danos desnecessários. Se verificar que a utilização é afetada devido a problemas de qualidade, contacte o nosso departamento de serviço pós-venda ou o nosso revendedor autorizado.

4. A partir da data de compra, se o produto estiver efetivamente danificado ou não funcionar normalmente devido a problemas de qualidade no prazo de um ano, a empresa reparará o produto gratuitamente para os utilizadores.

5. Serviço vitalício do fabricante: JIANGSU SAIKANG MEDICAL EQUIPMENT CO LTD

MODELO:SKR001.640 | REF.: 319-SKR001.640

CARRO HOSPITALARIO Y MÉDICO / MEDICAL TROLLEY / CHARIOT MÉDICAL / CARRELO SANITARIO / CARRO MÉDICO / MEDIZINISCHER WAGEN



Jiangsu Saikang Medical Equipment Co.,Ltd
No. 35 Lehong Road, Modern Agriculture
Parque de Demonstração de Agricultura Moderna, cidade de Zhangjiagang,
Província de Jiangsu, **China**

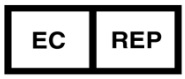

SUNGO Europa B.V.
Fascinatio Boulevard 522, Unidade 1.7,
2909VA Capelle aan den IJssel,
Países Baixos

CE MD



Quirumed S.L.U. CIF B97267405
C/Corretger 117 Pq.Emp.Tactica,Paterna,
46980, Valencia (Espanha)

LOTE:HW25036



2025-xx-xx

SAIKANG Medical

Jiangsu Saikang Medical Equipment Co., Ltd.

CÓDIGO STOCK: 870098

No. 35, Lehong Road - Zhangjiagang (Jiangsu) - China

+86 18021231901

sales@chinasaikang.com

www.saikangmedical.com