Utente manuale

SKR001.640
Carrello in ABS



SAIKANG Medical

Jiangsu Saikang Medical Equipment Co., Ltd.
CODICE STOCK: 870098

Contenuto del manuale

Introduzione al manuale 2

1. Guida all'installazione ..... **¡Error! Marcador no definido.**

2. Metodo di utilizzo 6

    2.1 Metodo di utilizzo delle rotelle 7

3. Esclusione dei guasti 8

4. Manutenzione del carrello dello strumento 8

5. Imballaggio, trasporto, stoccaggio 9

6. Servizio post-vendita 9

Introduzione al manuale

Nota:

Leggere attentamente il presente manuale e seguire scrupolosamente i passaggi prima dell'installazione e dell'uso. Si richiede a tutti gli utenti di conoscere il manuale d'uso e tutte le precauzioni.

Questo manuale è applicabile al carrello portastrumenti SKR001. Contiene il metodo di installazione, le istruzioni operative e i punti di controllo della manutenzione.

La grafica di questo manuale è solo un riferimento per l'utente. Per l'uso effettivo, fare riferimento all'oggetto reale.

Questo manuale d'uso comprende la descrizione, le istruzioni, la manutenzione e i parametri tecnici del prodotto.

Per qualsiasi domanda, contattare il centro di assistenza o il distributore.

Chiunque utilizzi o faccia funzionare questo prodotto deve leggerlo e rispettarlo.

Salvo situazioni impreviste, gli utenti sono tenuti a conoscere l'uso e le precauzioni.

1. Guida all'installazione

Carrello in ABS

Immagine



Parametri tecnici

Utilizzabile in più reparti: pratico carrello multifunzione

Modello: SKR001 Specifiche: 640 * 456 * 825 mm

1. Il piano del tavolo è realizzato con processo di stampaggio a iniezione di plastica ABS; piano del tavolo a due strati, un bracciolo laterale;

rotelle mute da 2,3 pollici, due delle quali con funzione di freno;

3.Il corpo può essere caricato 30-50KG Spingere la quiete nessun rumore, il più adatto per gli ospedali, ridurre l'interferenza dei pazienti pazienti.



Imballaggio

Dimensione dell'imballaggio: 675*200*490MM

Volume dell'imballaggio: 0,07M³

Peso lordo: 5,5KG



Guida all'installazione

Promemoria caldo:

Assicurarsi che il carrello sia installato correttamente secondo il manuale.

Componenti



①Maniglia*1
②Pannello* 1
③Posti verticali*4
④Piastra di base*1
⑤Cappuccio corto*2
⑥Castelli*4

Passi di installazione



1: Collocare la maniglia sul lato sinistro come indicato nella figura. Mettere 2 tappi corti sul lato destro.



(2: Capovolgere il pannello e installare le colonne).



3: Serrare i quattro montanti verticali.



4: Coprire la piastra di base.



5: Avvitare le quattro rotelle. Si consiglia di installare 2 ruote con freno in diagonale.



6: Installazione completata.

Applicazione

Applicazioni del prodotto: ospedali, consegna di medicinali, trattamenti, dispositivi di monitoraggio, macchine per elettrocardiogrammi; saloni di bellezza, case di cura, istituti di assistenza, sanatori, hotel, negozi di animali, scuole, negozi 4S, ecc;

2. Metodo di utilizzo



1 2

1-Corpo principale 2-caster

Dimensioni del carrello portastrumenti	Lunghezza	mm	640
	Larghezza		456
	L'altezza del carrello da terra		825
Peso	Carico di lavoro sicuro	KG	50

2.1 Metodo di utilizzo delle rotelle

2.1.1 Bloccare la ruota: Dopo aver spinto il carrello nella posizione desiderata, premere il pulsante e bloccare la rotella quando si sente un "clic", come mostrato nella figura seguente.

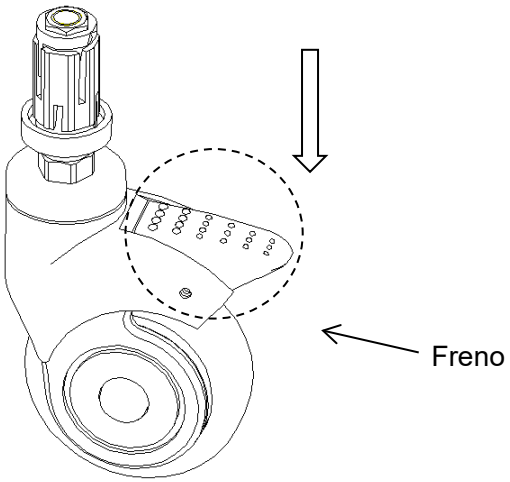

2.1.2 Sbloccare la rotella: Sollevare il pulsante con il piede e sbloccare la rotella quando si sente un "cli c k".

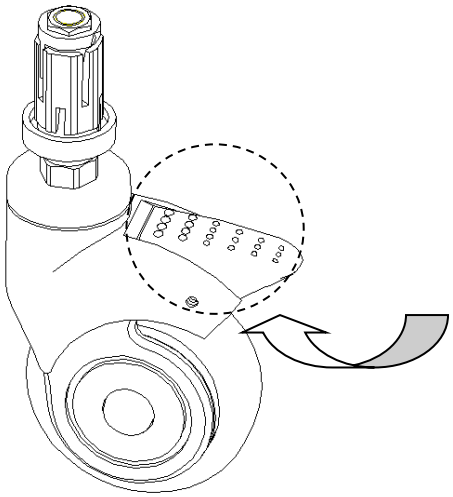

3. Esclusione dei guasti

Guasti comuni	Probabili motivi	Metodi di esclusione
Difficoltà a spostare l'intero carrello	1. La rotella è bloccata senza rilasciare il freno 2. La rotella è danneggiata	1. Rilasciare il freno 2. Sostituire la rotella

4.Manutenzione del carrello dello strumento

1. Per utilizzare il carrello in modo sicuro, è necessario eseguire regolarmente ispezioni di sicurezza. Eseguire un'ispezione completa ogni sei mesi, per assicurarsi che non vi siano allentamenti nelle parti di collegamento e che il carrello possa funzionare normalmente.

2. Quando il carrello dello strumento raggiunge la sua durata massima, le parti metalliche e plastiche della culla possono essere riciclate.

3. Evitare di colpire la culla e di graffiare il tubo della culla con oggetti appuntiti.

4. Se la struttura presenta macchie, si consiglia di pulirla con acqua, non utilizzare prodotti chimici alcalini e corrosivi per la pulizia, evitando la ruggine sulla superficie in acciaio inox.

5. Controllare regolarmente le rotelle per evitare urti o sovraccarichi che possono danneggiare le rotelle.

6. È vietato forzare le rotelle in fase di frenata, per evitare di danneggiare il sistema frenante.

7. L'usura della superficie del pneumatico della ruota può essere rilevata mediante ispezione visiva. Alcuni fili filati e altri accumuli possono essere avvolti intorno alla ruota, rimuovere i bulloni e i dadi della ruota, pulire i detriti e verificare se il cuscinetto della ruota è danneggiato. Se le parti non sono danneggiate, possono essere riassemblate e utilizzate.

8. Giudicare se la ruota è stata sostituita dall'intera ruota in base all'usura. Dopo la sostituzione o l'installazione della ruota, accertarsi che il bullone e il dado dell'asse siano collegati in modo affidabile. Se possibile, utilizzare una rondella o un dado di bloccaggio.

9. Per le ruote dotate di freni, è necessario controllare regolarmente che i freni funzionino correttamente. Controllare i freni una volta al giorno o prima di ogni utilizzo. Nel caso di un carrello portastrumenti dotato di più ruote con freno, è possibile bloccare solo una ruota con freno alla volta per cercare di spingere il carrello e verificare se le prestazioni dei freni di ciascuna ruota sono buone. Se il funzionamento dei freni delle ruote si guasta a causa dell'usura o di danni alle ruote, sostituire immediatamente le ruote e quindi testare nuovamente il sistema frenante.

10.Se il meccanismo del sistema frenante della ruota è danneggiato e il freno deve essere riparato

o sostituito, contattare il nostro servizio di assistenza post-vendita o un rivenditore autorizzato dalla nostra azienda. Ogni volta che si sostituiscono i freni, è necessario testare nuovamente le prestazioni dei freni delle ruote.

5.Imballaggio, trasporto, stoccaggio

1. L'imballaggio del carrello porta strumenti viene effettuato in base al contratto o allo standard del prodotto.
2. Durante il trasporto del carrello portastrumenti, evitare di sottoporlo a vibrazioni violente e di proteggerlo dalla luce solare e dalla pioggia.
3. Il carrello portastrumenti deve essere immagazzinato:
a) Temperatura ambiente: -40℃ ~ 70℃.
b) Umidità relativa: ≤ 95%.
c) Pressione atmosferica: 500hPa ~ 1060 hPa.

6. Servizio post-vendita

1. Si prega di conservare correttamente i file forniti con la macchina e le fatture di questo prodotto; è necessario presentare questi materiali quando l'azienda esegue la garanzia e la manutenzione del prodotto.
2. In caso di problemi durante l'utilizzo, si prega di contattare la nostra azienda in tempo, in modo che la nostra azienda possa fornirvi un supporto tecnico accurato e veloce e servizi di manutenzione in modo tempestivo.
3. Non smontare da soli il dispositivo interno di questo prodotto per evitare danni inutili. Se l'uso è compromesso da problemi di qualità, contattare il nostro servizio di assistenza post-vendita o il nostro rivenditore autorizzato.
4. Dalla data di acquisto, se il prodotto è effettivamente danneggiato o non funziona normalmente a causa di problemi di qualità entro un anno, l'azienda provvederà a ripararlo gratuitamente per gli utenti.
5. Assistenza a vita da parte del produttore: JIANGSU SAIKANG MEDICAL EQUIPMENT CO LTD

MODELLO:SKR001.640 | RIF.: 319-SKR001.640

CARRO HOSPITALARIO Y MÉDICO / MEDICAL TROLLEY / CARRO MEDICO / CARRELO SANITARIO / CARRO MÉDICO / MEDIZINISCHER WAGEN



Jiangsu Saikang Medical Equipment Co.,Ltd
No. 35 Lehong Road, Modern Agriculture
Parco dimostrativo dell'agricoltura moderna, città di Zhangjiagang,
Provincia di Jiangsu, **Cina**

EC REP

SUNGO Europe B.V.
Fascinatio Boulevard 522, Unità 1.7,
2909VA Capelle aan den IJssel,
Paesi Bassi

CE MD



Quirumed S.L.U. CIF B97267405
C/Corretger 117 Pq.Emp.Tactica,Paterna,
46980, Valencia(Spagna)

LOTTO:HW25036



2025-xx-xx

SAIKANG Medical

Jiangsu Saikang Medical Equipment Co., Ltd.

CODICE STOCK: 870098

No. 35, Lehong Road - Zhangjiagang (Jiangsu) - Cina

+86 18021231901

sales@chinasaikang.com

www.saikangmedical.com