Manuel d'utilisation

SKR001.640
Chariot en ABS



SAIKANG Medical

Jiangsu Saikang Medical Equipment Co, Ltd.

CODE DE STOCK : 870098

Contenu du manuel

Introduction au manuel 2

1. Guide d'installation ..... **¡Error! Marcador no definido.**

2. Méthode d'utilisation 6

    2.1 Méthode d'utilisation des roulettes 7

3. Exclusion des défauts 8

4. Chariot d'instruments - entretien 8

5. Emballage, transport, stockage 9

6. Service après-vente 9

Introduction au manuel

Remarque :

Veuillez lire attentivement ce manuel et suivre scrupuleusement les étapes avant l'installation et l'utilisation. Nous demandons à tous les utilisateurs de connaître le manuel de l'utilisateur et toutes les précautions.

►Ce manuel s'applique au chariot d'instruments SKR001. Il contient la méthode d'installation, les instructions d'utilisation et les points de contrôle de la maintenance.

►Les graphiques de ce manuel sont uniquement destinés à servir de référence aux utilisateurs. En cas d'utilisation réelle, veuillez vous référer à l'objet réel.

►Ce manuel d'utilisation comprend la description, l'instruction, l'entretien et les paramètres techniques du produit.

►Pour toute question, veuillez contacter le centre de service après-vente ou le distributeur.

►Toute personne utilisant ou faisant fonctionner ce produit doit le lire et s'y conformer.

►Sauf dans certaines situations inattendues, les utilisateurs sont tenus de se familiariser avec l'utilisation et les précautions.

1. Guide d'installation

Chariot en ABS

Photo



Paramètres techniques

Peut être utilisé dans plusieurs départements : chariot multifonctionnel pratique

Modèle : SKR001 Spécifications : 640 * 456 * 825mm

1. Le plateau de la table est fabriqué à partir d'un processus de moulage par injection de plastique ABS ; plateau de table à deux couches, un accoudoir latéral ;

Roulettes muettes de 2,3 pouces, dont deux avec fonction de freinage ;

3. le corps peut être chargé de 30-50KG Pousser le silencieux, pas de bruit, le plus approprié pour les hôpitaux, réduire l'interférence des patients.



Emballage

Taille de l'emballage : 675*200*490

Volume d'emballage : 0.07M³

Poids brut : 5.5KG



Guide d'installation

Chaleureux rappel :

Veillez à ce que le chariot soit installé correctement, conformément au manuel.

Composants



①Poignée*1
②Panneau* 1
③Poteaux verticaux*4
④Base*1
⑤Capuchon court*2
⑥Casters*4

Étapes



1 : Placez la poignée sur le côté gauche comme indiqué sur l'image. Placer 2 capuchons courts sur le côté droit.



2 : Retourner le panneau et installer les colonnes.



3 : Serrer les quatre poteaux verticaux.



4 : Couvrir la plaque de base.



5 : Visser les quatre roulettes. Il est recommandé d'installer 2 roulettes avec frein en diagonale.



6 : Installation terminée.

Application

Applications du produit : hôpitaux, distribution de médicaments, traitement, dispositifs de surveillance, appareils d'électrocardiogramme ; salons de beauté, maisons de retraite, institutions sociales, sanatoriums, hôtels, animaleries, écoles, magasins 4S, etc ;

2. Méthode d'utilisation



1-Corps principal 2 roulettes

Taille du chariot d'instruments	Longueur	mm	640
	Largeur		456
	Hauteur du chariot par rapport au sol		825
Le poids	Charge de travail sûre	KG	50

2.1 Méthode d'utilisation des roulettes

2.1.1 Verrouiller la roulette : Après avoir poussé le chariot dans la position souhaitée, appuyez sur le bouton et verrouillez la roulette lorsque vous entendez un "clic", comme indiqué dans la figure ci-dessous.

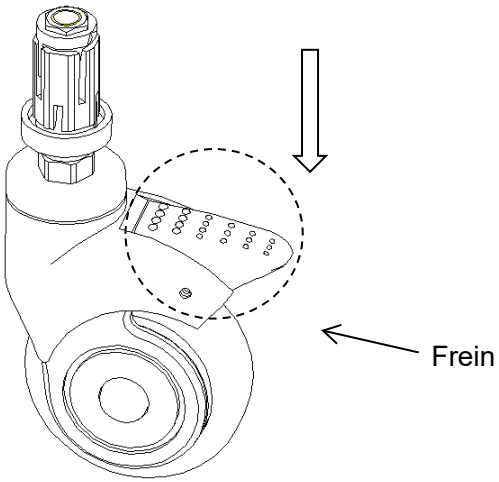

2.1.2 Déverrouiller la roulette : Soulevez le bouton avec votre pied et déverrouillez la roulette lorsque vous entendez un "cli c k".

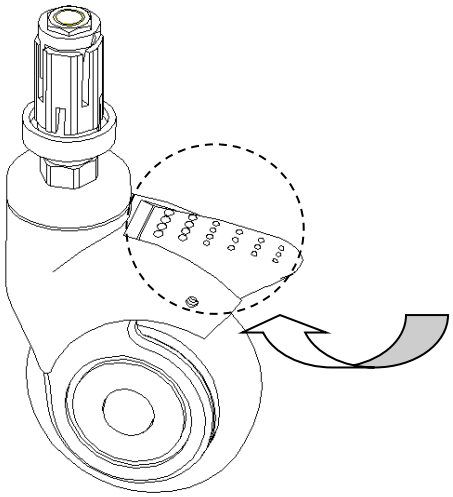

3. Exclusion des pannes

Défauts courants	Raisons probables	Méthodes d'exclusion
Difficulté à déplacer l'ensemble du chariot	1. La roulette est bloquée sans que le frein ne soit desserré. 2. La roulette est endommagée	1. Desserrer le frein 2. Remplacer la roulette

4.Instrument chariot-entretien

1. Afin d'utiliser le chariot en toute sécurité, des contrôles de sécurité doivent être effectués réguli èrement. Effectuer une inspection complète tous les six mois, afin de s'assurer que les pièces de connexion ne sont pas desserrées et qu'elles peuvent être utilisées normalement.

2. Lorsque le chariot d'instruments atteint sa durée de vie maximale, les parties métalliques et plastiques du berceau peuvent être recyclées.

3. Évitez de heurter le berceau et de rayer le tube du berceau avec des objets pointus.

4. Si la structure présente des taches, il est conseillé de la nettoyer à l'eau, sans utiliser de produits chimiques alcalins ou corrosifs, afin d'éviter la rouille sur la surface en acier inoxydable.

5. Vérifier régulièrement les roulettes pour éviter de les heurter ou de les surcharger, ce qui les endommagerait.

6. Il est interdit de forcer les roulettes à freiner lors du freinage, ce qui endommagerait le système de freinage.

7. L'usure de la surface du pneu de la roue peut être détectée par une inspection visuelle. Certains fils et autres accumulations peuvent être enroulés autour de la roue, retirez les boulons et les écrous de la roue, nettoyez les débris et vérifiez si le roulement de la roue est endommagé. Si les pièces ne sont pas endommagées, elles peuvent être remontées et utilisées.

8. Juger si la roulette est remplacée par l'ensemble de la roulette en fonction de l'usure. Après le remplacement ou l'installation de la roue, assurez-vous que le boulon et l'écrou de l'essieu sont connectés de manière fiable. Si possible, utilisez une rondelle de blocage ou un écrou de blocage.

9. Pour les roulettes équipées de freins, il est nécessaire de vérifier régulièrement si les freins fonctionnent correctement. Vérifier les freins une fois par jour ou avant chaque utilisation. Dans le cas d'un chariot équipé de plusieurs roulettes à frein, une seule roulette à frein peut être bloquée à la fois pour essayer de pousser le chariot afin de vérifier si les performances de freinage de chaque roulette sont bonnes. Si les freins de la roulette ne fonctionnent pas en raison de l'usure ou de l'endommagement des roues, remplacez immédiatement les roues et testez à nouveau le

système de freinage.

10. si le mécanisme du système de freinage de la roulette est endommagé et que le frein doit être réparé ou remplacé, veuillez contacter notre service après-vente ou un revendeur agréé par notre société. Chaque fois que les freins sont remplacés, les performances de freinage des roulettes doivent être testées à nouveau.

5. emballage, transport, stockage

1. L'emballage du chariot d'instruments est effectué conformément au contrat ou à la norme du produit.

2. Pendant le transport du chariot d'instruments, il faut éviter les chocs, les vibrations violentes et la protection contre les rayons du soleil et la pluie.

3. Le chariot porte-instruments doit être stocké :

a) Température ambiante : -40℃ ~ 70℃.

b) Humidité relative : ≤ 95 %.

c) Pression atmosphérique : 500hPa ~ 1060 hPa.

6. service après-vente

1. Veuillez conserver correctement les fichiers fournis avec la machine et les factures de ce produit, et vous devez présenter ces matériaux lorsque la société effectue la garantie et l'entretien du produit.

2. En cas de problème lors de l'utilisation, veuillez contacter notre société à temps, afin qu'elle puisse vous fournir une assistance technique et des services d'entretien précis et rapides.

3. Ne démontez pas vous-même le dispositif interne de ce produit afin d'éviter tout dommage inutile. Si vous constatez que l'utilisation est affectée par des problèmes de qualité, veuillez contacter notre service après-vente ou notre revendeur agréé.

4. À compter de la date d'achat, si le produit est effectivement endommagé ou ne fonctionne pas normalement en raison de problèmes de qualité dans un délai d'un an, la société le réparera gratuitement pour les utilisateurs.

5. Service à vie du fabricant : JIANGSU SAIKANG MEDICAL EQUIPMENT CO LTD

MODÈLE:SKR001.640 | RÉF. : 319-SKR001.640

CARRO HOSPITALARIO Y MÉDICO / MEDICAL TROLLEY / CHARIOT MÉDICAL / CARRELO SANITARIO / CARRO MÉDICO / MEDIZINISCHER WAGEN



Jiangsu Saikang Medical Equipment Co.,Ltd
No. 35 Lehong Road, Modern Agriculture
Demonstration Park, Zhangjiagang City,
Province de Jiangsu, **Chine**

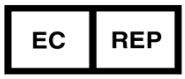

SUNGO Europe B.V.
Fascinatio Boulevard 522, Unit 1.7,
2909VA Capelle aan den IJssel,
Pays-Bas

CE MD



Quirumed S.L.U. CIF B97267405
C/Corretger 117 Pq.Emp.Tactica,Paterna,
46980, Valencia(Espagne)

LOT:HW25036



2025-xx-xx

SAIKANG Medical

Jiangsu Saikang Medical Equipment Co, Ltd.

STOCK CODE : 870098

No. 35, Lehong Road - Zhangjiagang (Jiangsu) - Chine

+86 18021231901

sales@chinasaikang.com

www.saikangmedical.com