Usuario manual

SKR001.640
Carro ABS



SAIKANG Medical

Jiangsu Saikang Equipo Médico Co, Ltd.
CÓDIGO DE STOCK: 870098

Contenido

Manual de introducción 2

1. 1. Guía de instalación ..... **¡Error! Marcador no definido.**

2. Método de uso 6

    2.1 Método de uso de las ruedas 7

3. Exclusión de fallos 8

4. 4. Mantenimiento de las ruedas de los instrumentos 8

5. Embalaje, transporte, almacenamiento 9

6. Servicio postventa 9

Introducción del manual

Nota:

Por favor, lea atentamente este manual y siga estrictamente los pasos antes de instalar y utilizar. Requerimos que todos los usuarios tengan el conocimiento del manual del usuario y todas las precauciones.

Este manual es aplicable al carro SKR001. Contiene el método de instalación, las instrucciones de funcionamiento y los puntos de comprobación de mantenimiento.

►Los gráficos de este manual son sólo para referencia del usuario. En el uso real, por favor refiérase al objeto real.

►Este manual de usuario incluye la descripción, instrucciones, mantenimiento y parámetros técnicos del producto.

►Para cualquier consulta, póngase en contacto con el centro de servicio postventa o con el distribuidor.

►Anyone using or operating this product should read and comply with it.

►Salvo en algunas situaciones inesperadas, los usuarios deben familiarizarse con el uso y las precauciones.

1. Guía de instalación

Carro ABS

Imagen



Parámetros técnicos

Puede utilizarse en varios departamentos: práctico carro multifunción

Modelo: SKR001 Especificaciones: 640 * 456 * 825mm

1. El tablero de la mesa está hecho de proceso de moldeo por inyección de plástico ABS; tablero de la mesa de dos capas, un apoyabrazos lateral;

2.3 pulgadas ruedas mudas, dos de ellas con función de freno;

3.El cuerpo puede ser cargado 30-50KG Empuje el tranquilo sin ruido, el más adecuado para los hospitales, reducir la interferencia de los pacientes pacientes.



Embalaje

Tamaño del embalaje: 675*200*490MM

Volumen del embalaje: 0.07M³

Peso bruto: 5.5KG



Guía de instalación

Recordatorio:

Asegúrese de que el carro se instala correctamente según el manual.

Componentes



①Mango*1 **④Placa base*1**
②Panel* 1 **⑤Capuchón corto*2**
③Postes verticales*4 **⑥Pilastras*4**

Pasos para la instalación



1: Coloque el asa en el lado izquierdo según la imagen. Coloque 2 tapones cortos en el lado derecho.



(2: Dé la vuelta al panel e instale las columnas).



3: Apriete los cuatro postes verticales.



4: Cubra la placa base.



5: Atornille las cuatro ruedas. Se recomienda instalar 2 ruedas con freno en diagonal.



6: Instalación finalizada.

Aplicación

1. Aplicaciones del producto: hospitales, entrega de medicamentos, tratamiento, dispositivos de monitoreo, máquinas de electrocardiograma; salones de belleza, hogares de ancianos , instituciones de bienestar, sanatorios, hoteles, tiendas de mascotas, escuelas, tiendas 4S, etc;

2. Método de uso



1-Cuerpo principal 2-Casters

Tamaño del carro de instrumental	Longitud	mm	640
	Anchura		456
	Altura del carro sobre el suelo		825
Peso	Carga de trabajo segura	KG	50

2.1 Método de uso de las ruedas giratorias

2.1.1 Bloqueo de la rueda giratoria: Después de empujar el carro hasta la posición deseada, pulse el botón y bloquee la rueda giratoria cuando oiga un "clic", como se muestra en la figura siguiente.

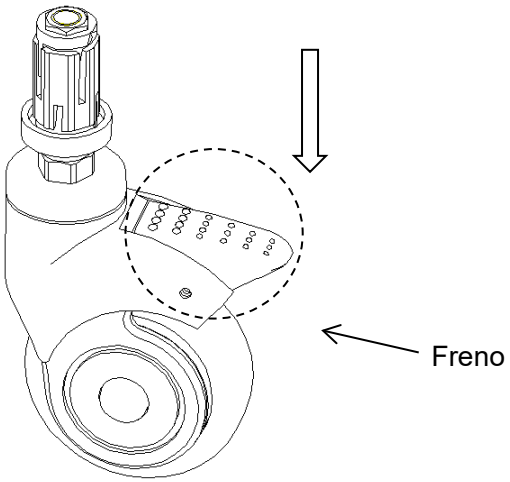

2.1.2 Desbloqueo de la rueda: Levante el botón con el pie y desbloquee la rueda giratoria cuando oiga un "cli c k".

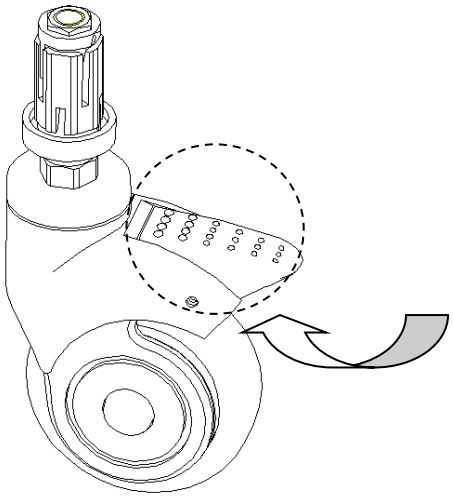

3. Exclusión de fallos

Averías comunes	Razones probables	Métodos de exclusión
Dificultad para mover todo el carro	1. La rueda giratoria está bloqueada sin soltar el freno 2. La rueda está dañada	1. Suelte el freno 2. Sustituya la rueda

4.Mantenimiento de la rueda de maniobra

1. Para utilizar el carro de forma segura, deben realizarse inspecciones de seguridad con regularidad. Realice una inspección completa cada seis meses, para asegurarse de que no hay ninguna holgura en las piezas de conexión puede funcionar con normalidad.

2. 2. Cuando el carro de instrumentos alcance su vida útil máxima, se pueden reciclar las piezas metálicas y de plástico de la cuna.

3. Evite golpear la cuna y arañar el tubo de la misma con objetos punzantes.

4. Si la estructura con manchas, sugerimos limpiar con agua, no utilice productos químicos alcalinos, corrosivos para limpiar, evitando la oxidación en la superficie de acero inoxidable.

5. Compruebe regularmente las ruedas para evitar golpes o sobrecargas, que causarán daños a las ruedas.

6. Está prohibido forzar las ruedas para que frenen al frenar, lo que causará daños en el sistema de frenos.

7. El desgaste de la superficie de rodadura de la rueda puede detectarse mediante inspección visual. Algunos hilos de rosca y otras acumulaciones pueden estar enrollados alrededor de la rueda, retire los tornillos y tuercas de la rueda, limpie los restos y compruebe si el rodamiento de la rueda está dañado. Si las piezas no están dañadas, se pueden volver a montar y utilizar.

8. Juzgar si la rueda se sustituye por toda la rueda según el desgaste. Después de sustituir o instalar la rueda, asegúrese de que el perno del eje y la tuerca están conectados de forma fiable. Si es posible, utilice una arandela de seguridad o tuerca de seguridad.

9. Para las ruedas equipadas con frenos, es necesario comprobar regularmente si los frenos funcionan correctamente. Compruebe los frenos una vez al día o antes de cada uso. En el caso de un carro equipado con varias ruedas con freno, sólo se puede bloquear una rueda a la vez para intentar empujar el carro y comprobar si el funcionamiento de los frenos de cada rueda es bueno. 9.Si el funcionamiento de los frenos de las ruedas giratorias falla debido al desgaste o daño de las ruedas, reemplace inmediatamente las ruedas y luego vuelva a probar el sistema de

frenos.

10.Si el mecanismo del sistema de freno de la rueda giratoria está dañado y es necesario reparar o sustituir el freno, póngase en contacto con nuestro departamento de servicio postventa o con un distribuidor autorizado por nuestra empresa. Cada vez que se sustituyan los frenos, es necesario volver a comprobar el rendimiento de frenado de las ruedas.

5.Embalaje, transporte, almacenamiento

1. El embalaje del carro de instrumental se realiza de acuerdo con el contrato o la norma del producto.

2. Evite las prisas, las vibraciones violentas y la protección de la luz solar y la lluvia durante el transporte del carro de instrumental.

3. El carro de instrumental debe almacenarse

a) Temperatura ambiente: -40℃ ~ 70℃.

b) Humedad relativa: ≤ 95%.

c) Presión atmosférica: 500hPa ~ 1060 hPa.

6.Servicio post-venta

1. 1. Por favor, guarde bien los archivos que vienen con la máquina y las facturas de este producto, y necesita presentar estos materiales cuando la empresa realice la garantía y el mantenimiento del producto.

2. Si hay algún problema en el proceso de uso, por favor póngase en contacto con nuestra empresa a tiempo, para que nuestra empresa pueda proporcionarle un soporte técnico preciso y rápido y servicios de mantenimiento de manera oportuna.

3. 3. No desmonte usted mismo el dispositivo interno de este producto para evitar daños innecesarios. Si observa que el uso se ve afectado debido a problemas de calidad, póngase en contacto con nuestro departamento de servicio postventa o con nuestro distribuidor autorizado.

4. A partir de la fecha de compra, si efectivamente se daña o no funciona normalmente debido a problemas de calidad en el plazo de un año, la empresa reparará el producto para los usuarios de forma gratuita.

5. Servicio de por vida del fabricante: JIANGSU SAIKANG MEDICAL EQUIPMENT CO LTD

MODELO:SKR001.640 | REF.: 319-SKR001.640

CARRO HOSPITALARIO Y MÉDICO / MEDICAL TROLLEY / CHARIOT MÉDICAL / CARRELO SANITARIO / CARRO MÉDICO / MEDIZINISCHER WAGEN

Jiangsu Saikang Medical Equipment Co.,Ltd
No. 35 Lehong Road, Modern Agriculture
Demonstration Park, Zhangjiagang City,
Provincia de Jiangsu, **China**

EC REP

SUNGO Europe B.V.
Fascinatio Boulevard 522, Unit 1.7,
2909VA Capelle aan den IJssel,
Países Bajos

CE MD

Quirumed S.L.U. CIF B97267405
C/Corretger 117 Pq.Emp.Tactica,Paterna,
46980, Valencia(España)

LOTE:HW25036

2025-xx-xx

SAIKANG Medical

Jiangsu Saikang Medical Equipment Co., Ltd.

CÓDIGO DE STOCK: 870098

No. 35, Lehong Road - Zhangjiagang (Jiangsu) - China

+86 18021231901

sales@chinasaikang.com

www.saikangmedical.com