Benutzer Handbuch

SKR001.640
ABS-Wagen



SAIKANG Medical

Jiangsu Saikang Medizinische Ausrüstung, Ltd.
STOCK CODE: 870098

Inhalt

Handbuch Einführung..... 2

1. Anleitung zur Installation.....**¡Error! Marcador no definido.**

2. Gebrauchsweise..... 6

    2.1 Verwendung der Rollen 7

3. Ausschluss von Fehlern..... 8

4. Instrumentenwagen-Wartung 8

5. Verpackung, Transport, Lagerung 9

6. Kundendienst 9

Handbuch Einführung

Anmerkung:

Bitte lesen Sie dieses Handbuch sorgfältig durch und befolgen Sie die Anweisungen genau, bevor Sie das Gerät installieren und benutzen. Wir setzen voraus, dass alle Benutzer das Benutzerhandbuch und alle Vorsichtshinweise kennen.

►Dieses Handbuch gilt für den SKR001 Gerätewagen. Sie enthält die Installationsmethode, die Betriebsanweisungen und die Kontrollpunkte für die Wartung.

►Die Grafiken in diesem Handbuch dienen nur als Referenz für den Benutzer. Für den tatsächlichen Gebrauch beziehen Sie sich bitte auf das reale Objekt.

►Dieses Handbuch enthält die Beschreibung, Anleitung, Wartung und technischen Parameter des Produkts.

Bei Fragen wenden Sie sich bitte an das Kundendienstzentrum oder den Händler.

►Jeder, der dieses Produkt benutzt oder bedient, sollte dieses Handbuch lesen und befolgen.

►Abgesehen von einigen unerwarteten Situationen ist es erforderlich, dass die Benutzer mit der Verwendung und den Vorsichtsmaßnahmen vertraut sind.

1. Installationsanleitung

ABS-Wagen

Bild



Technische Parameter

Kann in mehreren Abteilungen verwendet werden: praktischer Multifunktionswagen

Modell: SKR001 Spezifikationen: 640 * 456 * 825mm

1. Die Tischplatte ist aus ABS-Kunststoff-Spritzguss-Prozess; zweischichtige Tischplatte, eine Seite Armlehnen;

2,3 Zoll stummen Rollen, zwei von ihnen mit Bremsfunktion;

3. der Körper kann geladen werden 30-50KG Schieben Sie die leise kein Lärm, die am besten geeignet für Krankenhäuser, reduzieren die Störung der Patienten Patienten.



Verpackung

Verpackungsgröße: 675*200*490MM

Verpackungsvolumen: 0.07M³

Bruttogewicht: 5.5KG



Anleitung zur Installation

Warme Erinnerung:

Bitte stellen Sie sicher, dass der Wagen korrekt gemäß der Anleitung installiert wird.

Bestandteile



①Griff*1
②Paneel* 1
③Vertikale Pfosten*4
④Grundplatte*1
⑤Kurzer Deckel*2
⑥Rollen*4



1: Bringen Sie den Griff auf der linken Seite an, wie in der Abbildung gezeigt. Bringen Sie 2 kurze Kappen auf der rechten Seite an.



2: Drehen Sie das Paneel auf den Kopf und installieren Sie die Säulen.



3: Ziehen Sie die vier vertikalen Pfosten fest.



4: Decken Sie die Bodenplatte ab.



5: Schrauben Sie die vier Lenkrollen an. Es wird empfohlen, 2 Rollen mit Bremse diagonal zu montieren.



6: Installation abgeschlossen.

Anwendung

Produktanwendungen: Krankenhäuser, Medikamentenabgabe, Behandlung, Überwachungsgeräte, Elektrokardiogramm-Geräte; Schönheitssalons, Pflegeheime, Wohlfahrtseinrichtungen, Sanatorien, Hotels, Tierhandlungen, Schulen, 4S-Geschäfte, etc;

2. Methode der Verwendung



1-Hauptkörper 2-Rollen

Größe des Instrumentenwagens	Länge	mm	640
	Breite		456
	Die Höhe des Wagens über dem Boden		825
Gewicht	Sichere Arbeitslast	KG	50

2.1 Verwendung der Lenkrollen

2.1.1 Verriegeln Sie die Lenkrolle: Nachdem Sie den Wagen in die gewünschte Position geschoben haben, drücken Sie den Knopf und arretieren Sie die Rolle, wenn Sie ein "Klicken" hören, wie in der Abbildung unten dargestellt.

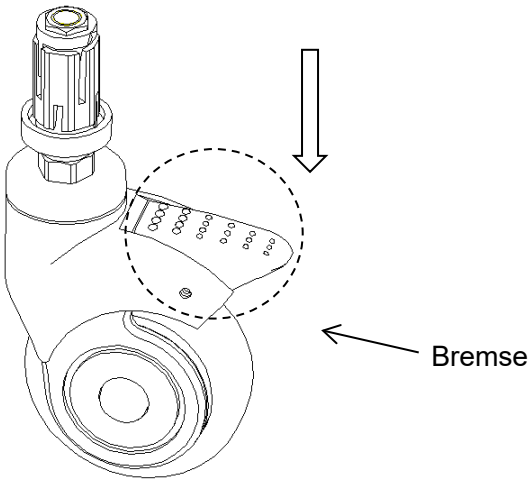

2.1.2 Entriegeln Sie die Lenkrolle: Heben Sie den Knopf mit dem Fuß an und entriegeln Sie die Rolle, wenn Sie ein "cli c k" hören.

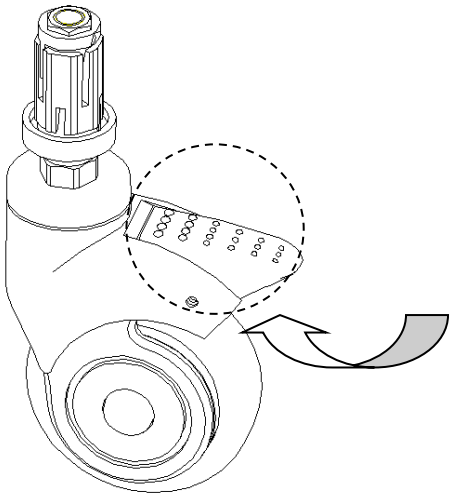

3. Fehlerausschluss

Häufige Fehler	Wahrscheinliche Gründe	Ausschlussmethoden
Der gesamte Wagen lässt sich nur schwer bewegen	1. Die Lenkrolle ist blockiert, ohne dass die Bremse gelöst wurde 2. Die Lenkrolle ist beschädigt	1. Lösen Sie die Bremse 2. Ersetzen Sie die Lenkrolle

4.Instrumentenwagen-Wartung

1. Um den Wagen sicher benutzen zu können, müssen regelmäßig Sicherheitsinspektionen durchgeführt werden. Führen Sie alle sechs Monate eine umfassende Inspektion durch, um sicherzustellen, dass die Verbindungsteile nicht locker sind und normal betrieben werden können.
2. Wenn der Gerätewagen seine maximale Lebensdauer erreicht hat, können die Metall- und Kunststoffteile der Krippe recycelt werden.
3. Vermeiden Sie es, mit scharfen Gegenständen gegen das Kinderbett zu schlagen oder das Rohr am Kinderbett zu zerkratzen.
4. Wenn die Struktur mit Flecken, empfehlen wir, es mit Wasser zu reinigen, verwenden Sie keine alkalischen, ätzenden Chemikalien zu reinigen, um Rost auf Edelstahl-Oberfläche zu vermeiden.
5. Überprüfen Sie regelmäßig die Rollen, um zu vermeiden, dass die Rollen durch Stöße oder Überlastung beschädigt werden.
6. Es ist verboten, die Rollen beim Bremsen mit Gewalt zu bremsen, was zu Schäden an der Bremsanlage führt.
7. Die Abnutzung der Reifenoberfläche des Rades kann durch Sichtprüfung festgestellt werden. Entfernen Sie die Schrauben und Muttern des Rades, säubern Sie die Verunreinigungen und prüfen Sie, ob das Radlager beschädigt ist. Wenn die Teile nicht beschädigt sind, können sie wieder zusammengebaut und verwendet werden.
8. Beurteilen, ob die Rolle durch die ganze Rolle ersetzt wird, je nach Verschleiß. Nachdem das Rad ausgetauscht oder montiert wurde, stellen Sie sicher, dass die Achsschraube und die Mutter zuverlässig verbunden sind. Wenn möglich, verwenden Sie eine Sicherungsscheibe oder eine Sicherungsmutter.
9. Bei Rollen, die mit Bremsen ausgestattet sind, muss regelmäßig überprüft werden, ob die Bremsen richtig funktionieren. Prüfen Sie die Bremsen einmal am Tag oder vor jeder Benutzung. Bei einem Gerätewagen, der mit mehreren Bremsrollen ausgestattet ist, kann jeweils nur eine Bremsrolle blockiert werden, um zu versuchen, den Wagen zu schieben, um zu prüfen, ob die

Bremsleistung der einzelnen Rollen gut ist. Wenn die Funktion der Rollenbremsen aufgrund von Verschleiß oder Beschädigung der Räder versagt, müssen die Räder sofort ausgetauscht und das Bremssystem erneut getestet werden.

10. Wenn der Mechanismus des Bremssystems der Lenkrolle beschädigt ist und die Bremse repariert oder ausgetauscht werden muss, wenden Sie sich bitte an unseren Kundendienst oder einen von unserem Unternehmen autorisierten Händler. Jedes Mal, wenn die Bremsen ersetzt werden, muss die Bremsleistung der Rollen erneut getestet werden.

5.verpackung, transport, lagerung

1. Die Verpackung des Instrumentenwagens wird entsprechend dem Vertrag oder der Produktnorm durchgeführt.
2. Vermeiden Sie während des Transports des Instrumentenwagens Stöße, starke Vibrationen und Schutz vor Sonnenlicht und Regen.
3. Der Instrumentenwagen sollte gelagert werden:

a) Umgebungstemperatur: -40℃ ~ 70℃.

b) Relative Luftfeuchtigkeit: ≤ 95%.

c) Atmosphärischer Druck: 500hPa ~ 1060 hPa.

6.after-sales service

1. Bitte bewahren Sie die mit der Maschine gelieferten Unterlagen und Rechnungen dieses Produkts ordnungsgemäß auf, und Sie müssen diese Materialien vorlegen, wenn das Unternehmen die Garantie und Wartung für das Produkt durchführt.
2. Wenn es irgendwelche Probleme bei der Verwendung gibt, wenden Sie sich bitte rechtzeitig an unser Unternehmen, so dass unser Unternehmen Ihnen genaue und schnelle technische Unterstützung und Wartungsdienste in einer angemessenen Weise zur Verfügung stellen kann.
3. Zerlegen Sie die internen Geräte dieses Produkts nicht selbst, um unnötige Schäden zu vermeiden. Wenn Sie feststellen, dass die Nutzung aufgrund von Qualitätsproblemen beeinträchtigt ist, wenden Sie sich bitte an unsere Kundendienstabteilung oder unseren autorisierten Händler.
4. Ab dem Kaufdatum, wenn es tatsächlich beschädigt ist oder nicht normal funktioniert aufgrund von Qualitätsproblemen innerhalb eines Jahres, wird das Unternehmen das Produkt für die Benutzer kostenlos zu reparieren.
5. Lebenslanger Service vom Hersteller: JIANGSU SAIKANG MEDICAL EQUIPMENT CO LTD

MODELL:SKR001.640 | REF.: 319-SKR001.640

CARRO HOSPITALARIO Y MÉDICO / MEDICAL TROLLEY / CHARIOT MÉDICAL / CARRELO SANITARIO / CARRO MÉDICO / MEDIZINISCHER WAGEN



Jiangsu Saikang Medical Equipment Co.,Ltd
Nr. 35 Lehong Road, Modern Agriculture
Demonstrationspark, Zhangjiagang City,
Provinz Jiangsu, **China**

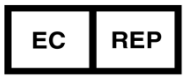

SUNGO Europa B.V.
Fascinatio Boulevard 522, Einheit 1.7,
2909VA Capelle aan den IJssel,
die Niederlande

CE MD



Quirumed S.L.U. CIF B97267405
C/Corretger 117 Pq.Emp.Tactica,Paterna,
46980, Valencia(Spanien)

LOT:HW25036



2025-xx-xx

SAIKANG Medical

Jiangsu Saikang Medical Equipment Co, Ltd.

STOCK CODE: 870098

Nr. 35, Lehong Road - Zhangjiagang (Jiangsu) - China

+86 18021231901

sales@chinasaikang.com

www.saikangmedical.com